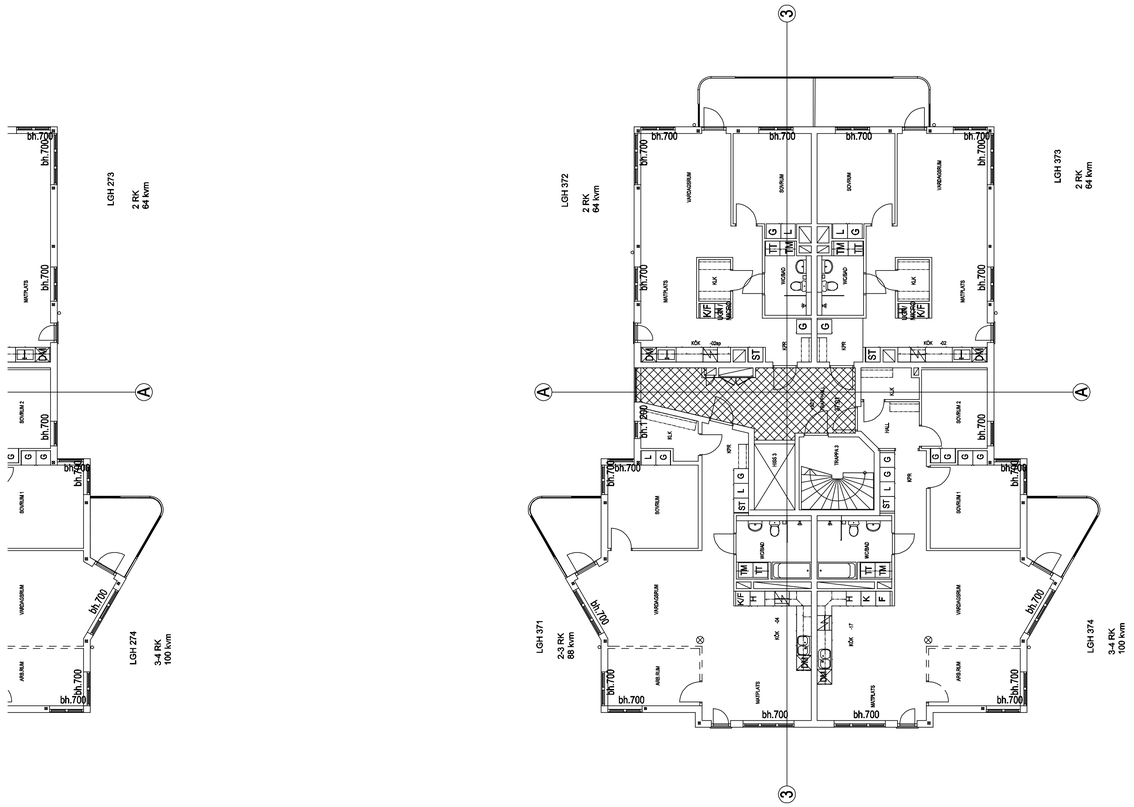


| A | RELATIONSHANDLING | J.A | 05-05-16 |
|---|---|---|---|
| BET | ANT | ÄNDRINGEN AVSER | SIGN | DATUM |

# RELATIONSHANDLING

## KV.SMYRNA 4, STOCKHOLM

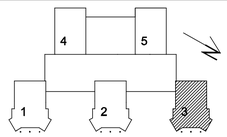


NCC Construction Sverige AB
Region Boende Stockholm
170 80 SOLNA
VALLGATAN 3
08/585 510 00 FAX 08/585 525 06

SÖDRA BERGEN ARKITEKTER AB
Göran Lind Olsson & Peo Hanses
arkitekter SAR
KINDSTUGATAN 1 113 31 STOCKHOLM
tel 08-20 06 35 fax 08-20 05 13

| UPPDRAG NR | RITAD AV | HANDLÄGGARE |
|---|---|---|
| 316 | GE | MK |
| DATUM | ANSVARIGI | |
| 2002-04-16 | PEO HANSES | |

HUS 3
PLAN 7, DEL 2

PLANER

| SKALA | FORMAT | NUMMER | BET |
|---|---|---|---|
| 1:100 | A1 | A301:072 | A |