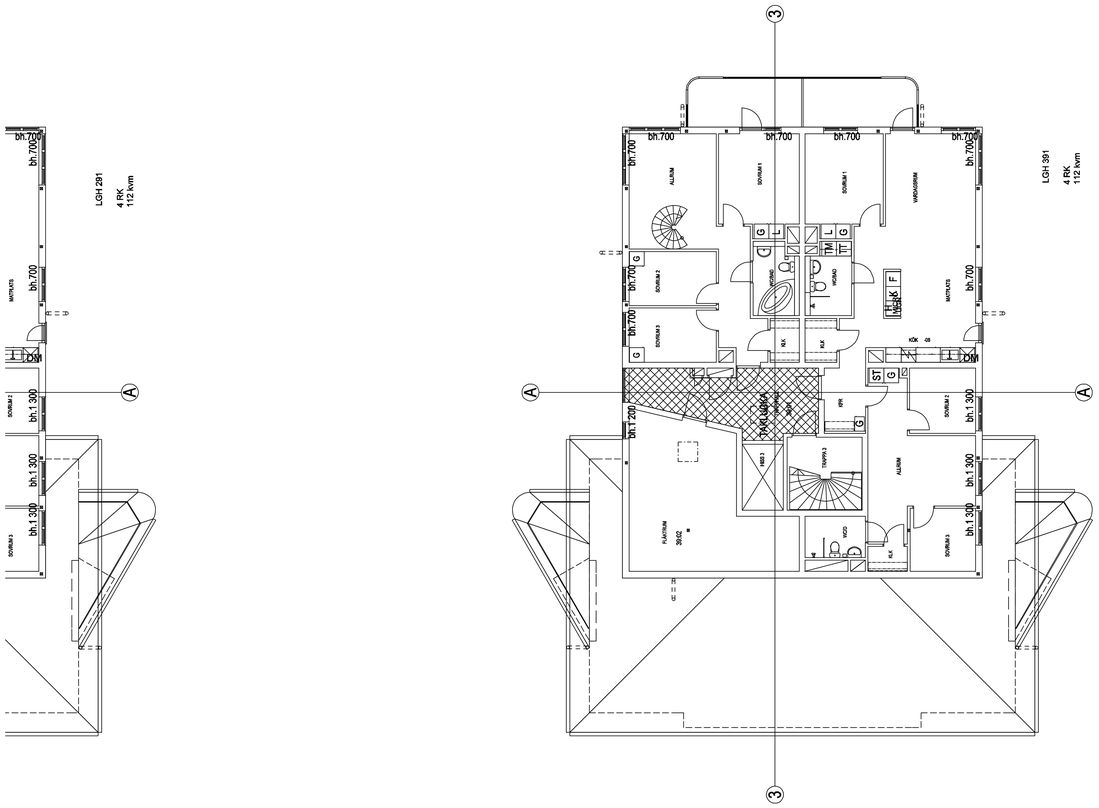

BET	ANT	ÄNDRINGEN AVSER	SIGN	DATUM
B		RELATIONSHANDLING	J.A	05-05-16
A		Indragen våning justerad.	M.K	020703

RELATIONSHANDLING

KV.SMYRNA 4, STOCKHOLM

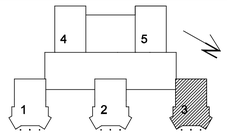

NCC Construction Sverige AB
Region Boende Stockholm
170 80 SOLNA
VALLGATAN 3
08/585 510 00 FAX 08/585 525 06

SÖDRA BERGEN ARKITEKTER AB
Göran Lind Olsson & Peo Hanses
arkitekter SAR
KNOSTUGATAN 1 111 31 STOCKHOLM
tel 08-20 06 30 fax 08-20 05 13

UPPDRAG NR	RITAD AV	HANDLÄGGARE
316	GE	MK
DATUM 2002-04-16	ANSVARIG PEO HANSES	

HUS 3
PLAN 9, DEL 2

TAK- OCH PLANER

SKALA	FORMAT	NUMMER	BET
1:100	A1	A301:092	B